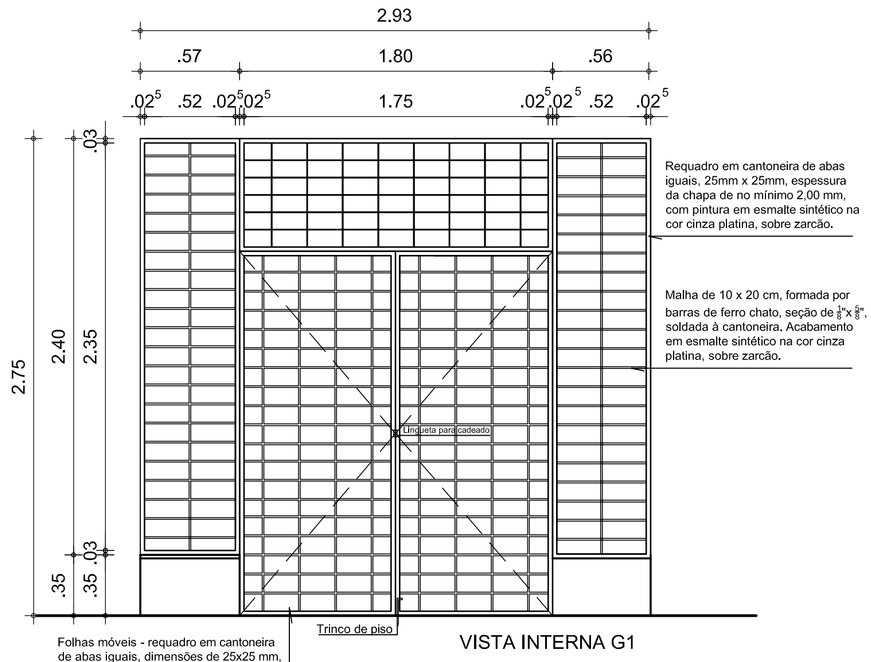

VISTA INTERNA G1

OBS.: Deverá ser fixada dentro do requadro da janela

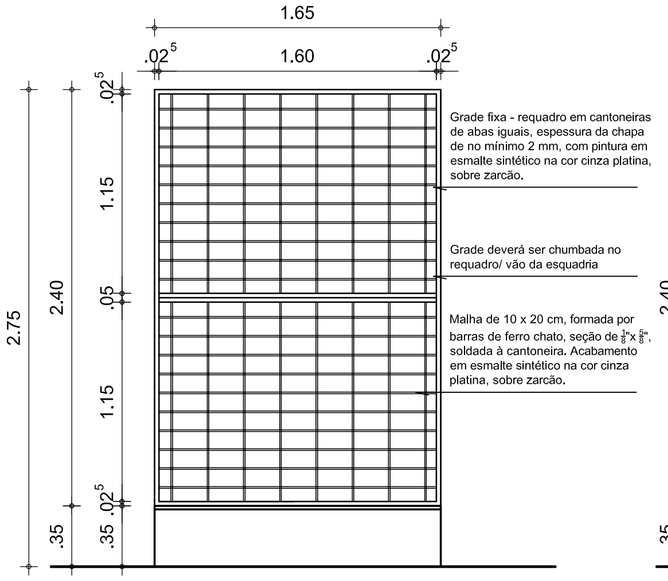

VISTA INTERNA G2

OBS.: Deverá ser fixada dentro do requadro da janela

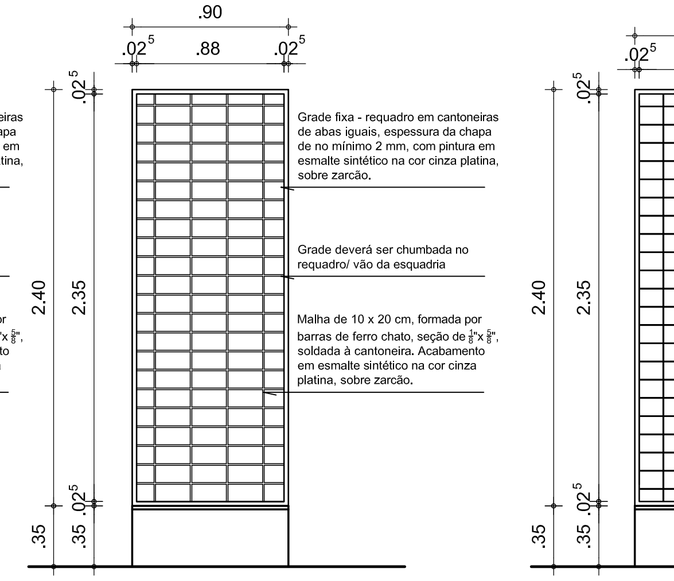

VISTA INTERNA G3

OBS.: Deverá ser fixada dentro do requadro da janela

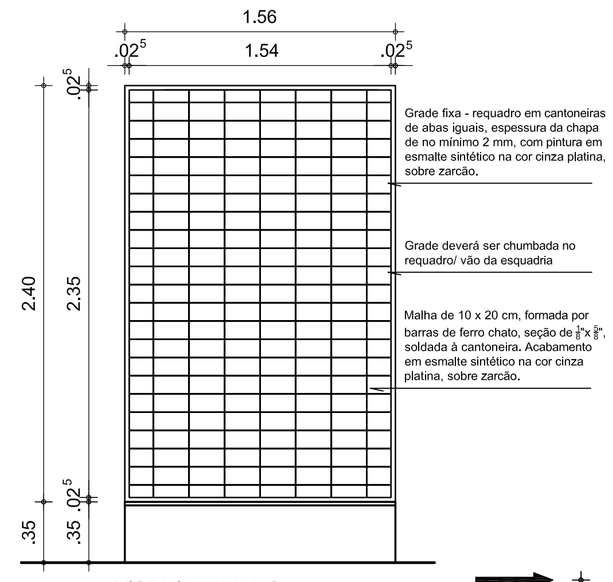

VISTA INTERNA G4

OBS.: Deverá ser fixada dentro do requadro da janela

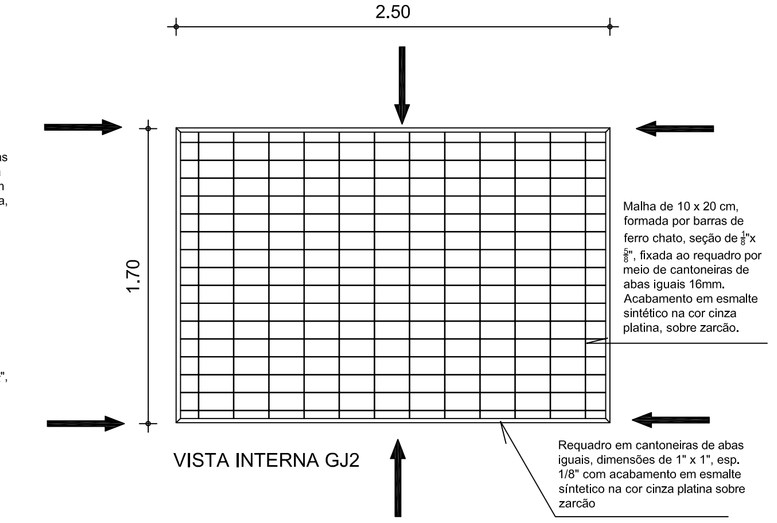

VISTA INTERNA GJ2

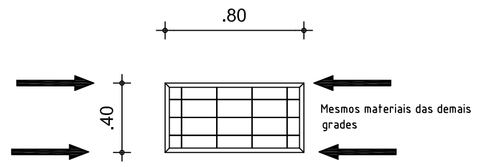

VISTA INTERNA GJ5

OBS.: Deverá ser fixada dentro do requadro da janela

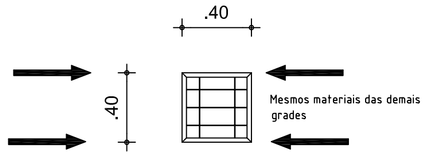

VISTA INTERNA GJ6

OBS.: Deverá ser fixada dentro do requadro da janela

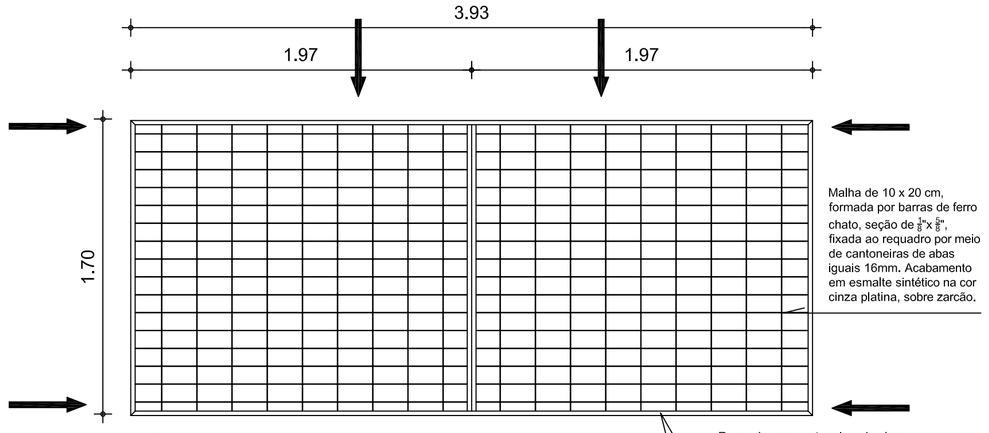

VISTA INTERNA GJ1

As grades deverão ser fixadas do lado interno dos ambientes externamente ao vão das janelas por meio de chumbadores, (exceção da grade G1, G2, G3, G4, G5 e G6 que serão instaladas no vão) constituídos da mesma cantoneira que forma o requadro das grades, soldados diretamente neste requadro nos pontos marcados no desenho da grade. A distância final entre a grade e a parede deve ser de 3 cm.

Indica ponto de fixação com chumbador

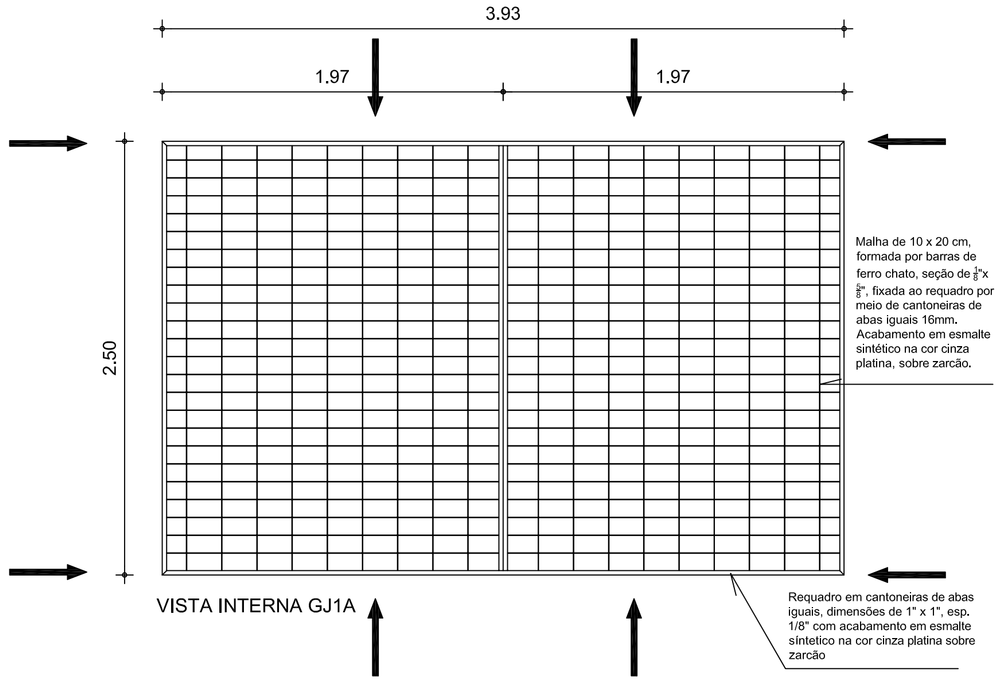

VISTA INTERNA GJ1A

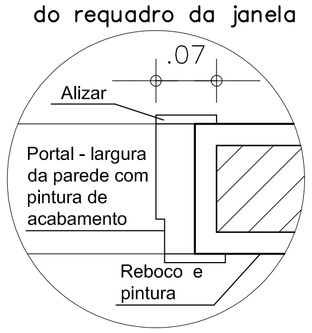

DETALHE PORTAL - PAREDE

ESC.: 1/5

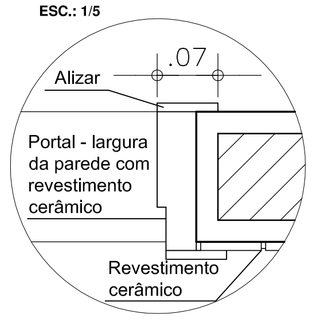

DETALHE PORTAL - PAREDE E REVESTIMENTO CERÂMICO

ESC.: 1/5

QUADRO DE ESQUADRIAS

PORTAS

ESQUADRIA	L(m)	H(m)	Bandeirola (m)	Quant. (un)	Ambiente	Especificações
P1	1,30	2,75	0,65	02	Acesso área administrativa	Painel de vidro temperado 10 mm contendo uma porta de abrir, bandeira, banderolo e painel fixo, com fitoso em fita adesiva incolor 30x5, conforme detalhes e especificações.
P2	0,90	2,75	0,65	02	Acesso áreas de apoio e urnas	Porta de abrir metálica, com requadro em perfil industrial e vedação em chapa 18aço, acabamento em esmalte sintético, conforme detalhes e especificações.
P3	0,80	2,10	0,52	04	Copa, serviço e acesso 0 sant.	Porta de abrir metálica, com banderola, em perfil industrial, seção de 30 x 30mm, vedação em chapa tipo lambril, frisos de 1x1x1 cm a cada 10 cm, com pintura em esmalte sintético na cor platina. Banderola com perfis de 30 x 90cm e 30x 30cm
P4	0,80	2,10	0,65	02	Sanitários feminino e masculino (uso público)	Porta de abrir em madeira, tipo, acabamento curvatal, semi-oco, encaixe/pivô, e=35 mm, portal em angelim pedra e alizar em jatobá 7 cm, com aplicação de selador em todos os lados, instalada chapa de alumínio e barra de apoio.
P5	0,80	2,10	-	01	Atendimento/ Sala contábil	Porta de abrir em vidro temperado, vidro incolor de 10mm, com película tipo jateado.
P6	0,80	2,10	0,52	02	Lavabo juiz e depósito de urnas	Porta de abrir existente, com banderola, a receber novo pintura em esmalte sintético na cor platina, acabamento brilhante, com trava de alíquotas de 7 cm que também deverão ser fixadas, emassadas e pintadas com esmalte da mesma cor.
P7	0,80	2,10	-	07	Sala contábil/ juiz/audiências	Porta de abrir, 1 folha – padrão divisória BP PLUS, acabamento em laminado melamínico, maçaneta tipo alavanca
P8	1,60	2,10	-	01	Depósito de urnas	Porta de abrir, 2 folhas – padrão divisória BP PLUS, acabamento em laminado melamínico, maçaneta tipo alavanca
P9	1,20	2,10	-	01	Central de equipamentos	Porta de abrir metálica existente, 2 folhas , a ser removida e reinstalada conforme projeto e receber pintura em esmalte sintético na cor platina, acabamento brilhante.
PS1	0,60	1,65	-	06	Sanitários servidores e serviço	Porta de abrir em alumínio anodizado, cor natural, vedação em veneziana.
PS1A	0,62	1,65	-	01	Serviço	Porta de abrir em alumínio anodizado, cor natural, vedação em veneziana.
PS2	0,78	1,65	-	02	Sanitários de uso público	Porta de abrir em alumínio anodizado, cor natural, vedação em veneziana.

JANELAS

J1	1,60	1,20		01	Copa
					janela existente, tipo guilhotina, a ser mantida com substituição de vidro nos dois inferiores por painel de acrílico cristal, fixado com o borracha, EPDM. Trava de sustentação da parte móvel deverão ser substituídas.

GRADES

ESQUADRIA	L(m)	H(m)	Peitoril (m)	Quant. (un)	Ambiente	Especificações
G1	2,93	2,75	--	02	Atendimento/espera	Grade metálica com requadro em cantoneiro de abas iguais, vedação em malha de ferro chato, com pintura na cor platina.
G2	1,65	2,40	--	02	Atendimento/espera	Grade metálica com requadro em cantoneiro de abas iguais, vedação em malha de ferro chato, com pintura na cor platina.
G3	0,90	2,40	--	02	Atendimento/espera	Grade metálica com requadro em cantoneiro de abas iguais, vedação em malha de ferro chato, com pintura na cor platina.
G4	1,56	2,40	--	02	Atendimento/espera	Grade metálica com requadro em cantoneiro de abas iguais, vedação em malha de ferro chato, com pintura na cor platina.
GJ1	3,93	1,70		04	Salas dos cartórios	Grade metálica com requadro em cantoneiro de abas iguais, vedação em malha de ferro chato, com pintura na cor platina.
GJ1A	3,93	2,50		01	Depósito	Grade metálica com requadro em cantoneiro de abas iguais, vedação em malha de ferro chato, com pintura na cor platina.
GJ2	2,50	1,70		04	Salas Administrativas	Grade metálica com requadro em cantoneiro de abas iguais, vedação em malha de ferro chato, com pintura na cor platina.
GJ5	0,80	0,40		02	Sanitários	Grade metálica com requadro em cantoneiro de abas iguais, vedação em malha de ferro chato, com pintura na cor platina.
GJ6	0,40	0,40		02	Sanitários	Grade metálica com requadro em cantoneiro de abas iguais, vedação em malha de ferro chato, com pintura na cor platina.

OBSERVAÇÕES:
1- Sob janelas, painéis e portas voltados para área externa deverão ser instalados, respectivamente, peitoris e soleiras com leve inclinação para o exterior. As medidas deverão ser conferidas no local.
2- As medidas dos vãos para fornecimento das esquadrias (novas e a substituir) e grades deverão ser conferidas no local da obra antes do encomendo e instalação.

Aprovação:

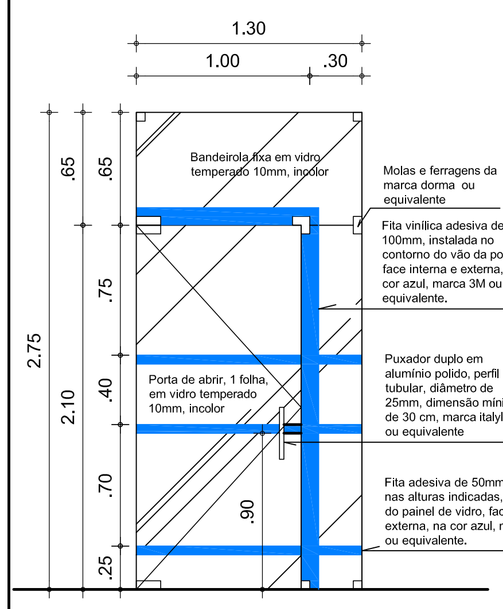

P1 - Porta de abrir - Acesso interno Cartório
Vista frontal
Esc.: 1/20

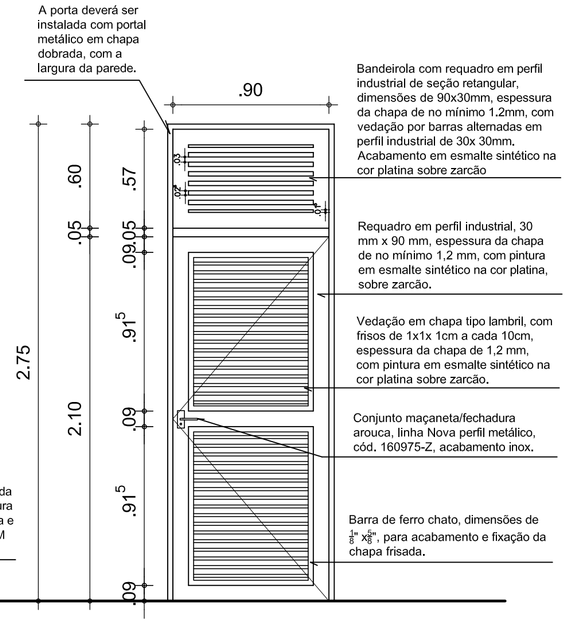

P2 - Porta de abrir metálica - Acesso interno Cartório
Vista frontal
Esc.: 1/20

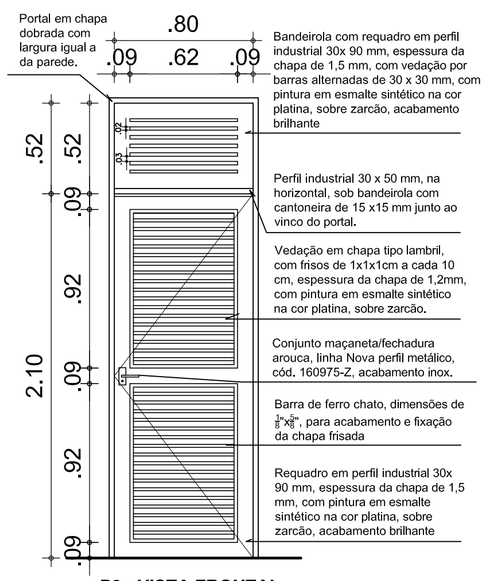

P3 - VISTA FRONTAL
Esc.: 1/25

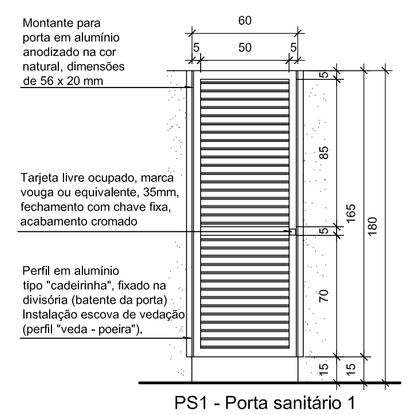

PS1 - Porta sanitário 1
Vista externa
Esc.: 1/25

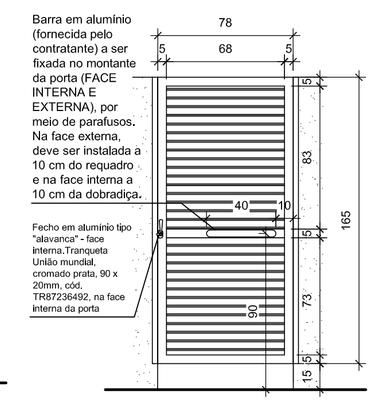

PS2 - Porta sanitário 2
Vista interna
Esc.: 1/25

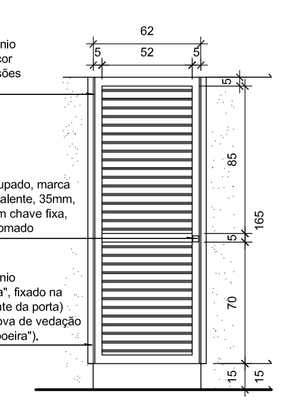

PS1A - Porta sanitário 1
Vista externa
Esc.: 1/25

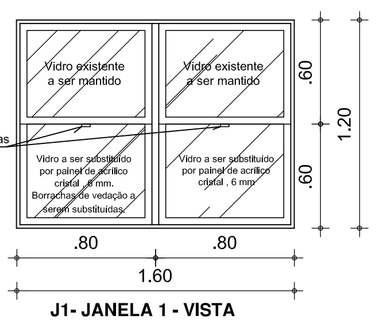

J1- JANELA 1 - VISTA
Esc.: 1/20

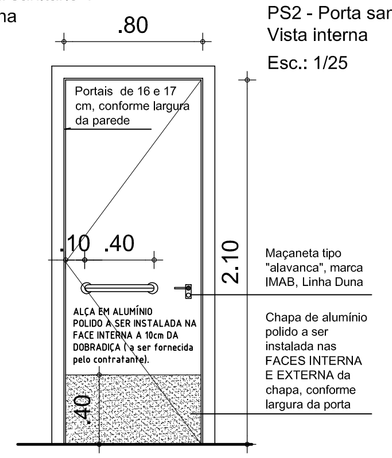

P4 - Vista frontal (Face interna)
Esc.: 1/25

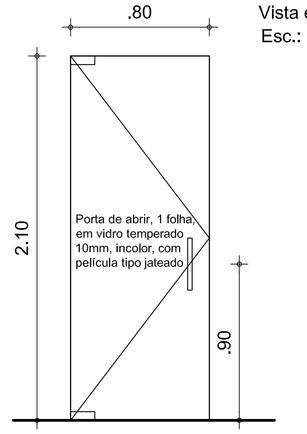

P5 - Porta de abrir
(Acesso interno à secretaria)
Vista frontal
Esc.: 1/20

PINTURA	
preto e branco	
red	19
yellow	25
green	6
grey	45
blue	5
magenta	6
white	10
car 1	6
car 5	10
Piso cimento	25
Madeira	25
car 22	25
car 43	25
car 56	25
car 70	25
car 252	25

PODER JUDICIÁRIO DA UNIÃO

TRE - GO

REFORMA DE CARTÓRIOS ELEITORAIS

ARQUITETURA

CARTÓRIO ELEITORAL DE JATAÍ
Endereço: Rua do Hipódromo esquina com Rua Elionor França
nº 590, Condomínio Barcelona, Jataí - Goiás

JATAÍ

Área total do terreno: 2940,79m²
Área construída: 806,05 m²

Proprietário: UNIÃO

Autor do Projeto: ARQ. CAROLINE PONGITORI SOARES DE ANDRADE
CAU nº.: A35442-2

Conteúdo:
ESQUADRIAS
GRADES

Prancha: 08/11

Escala: Indicada | Data: JUNHO/2019 | Desenhista: | Revisão: rev00

ARQ

TRE

Assinado eletronicamente conforme Lei 11.419/2006
Em: 20/06/2019 13:08:23
Por: CAROLINE PONGITORI SOARES DE ANDRADE