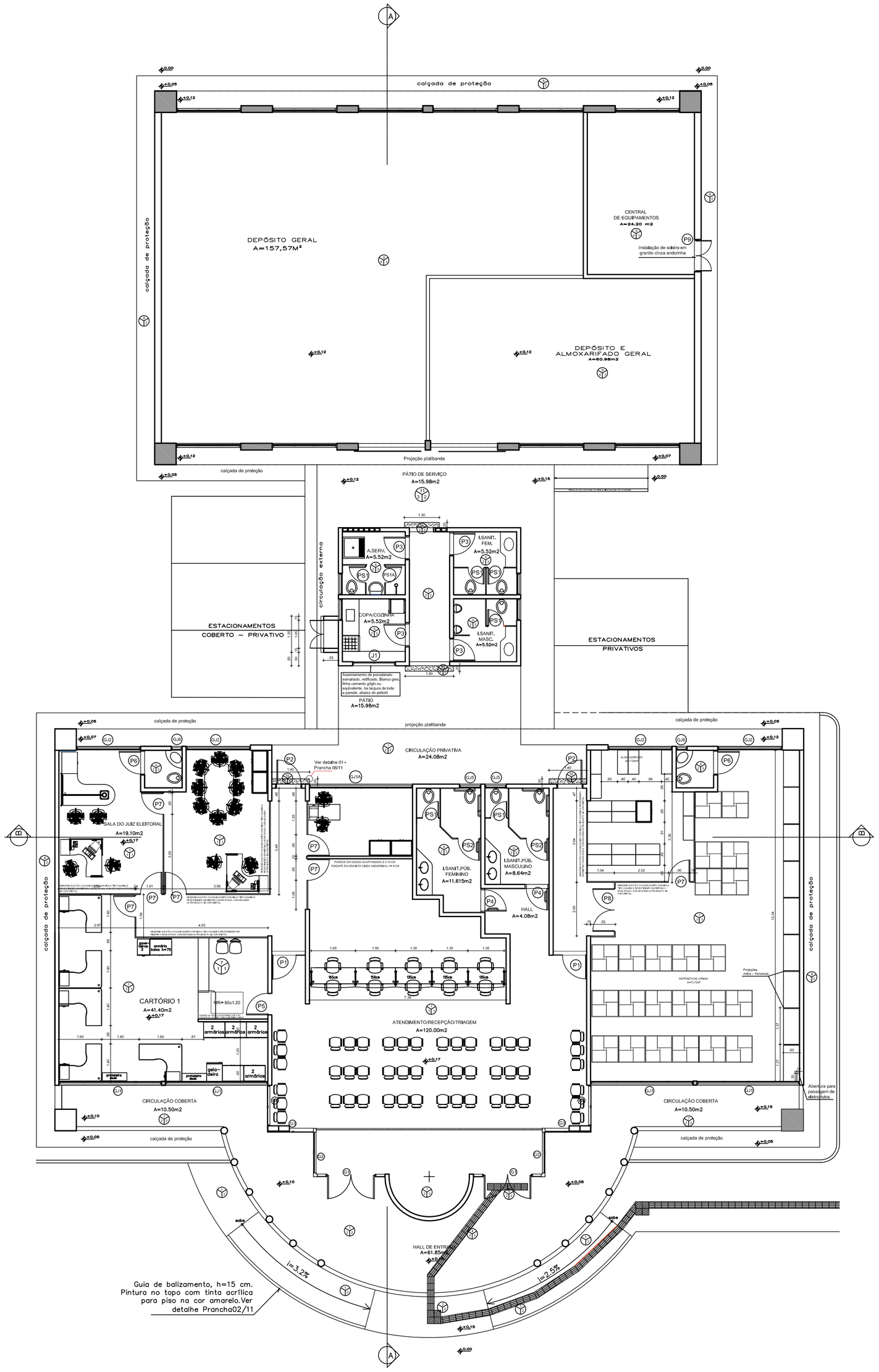

PLANTA BAIXA – LAYOUT FINAL
ESC.:1/100

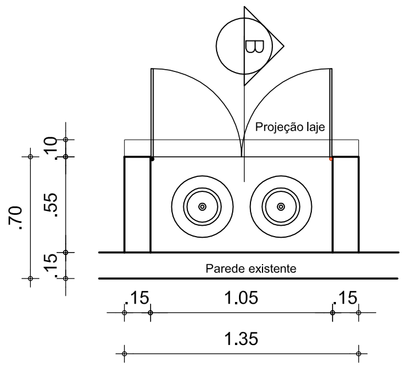

PLANTA BAIXA
Esc.: 1/25

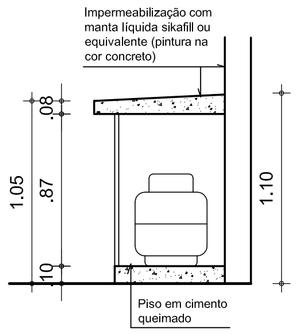

CORTE B
Esc.: 1/25

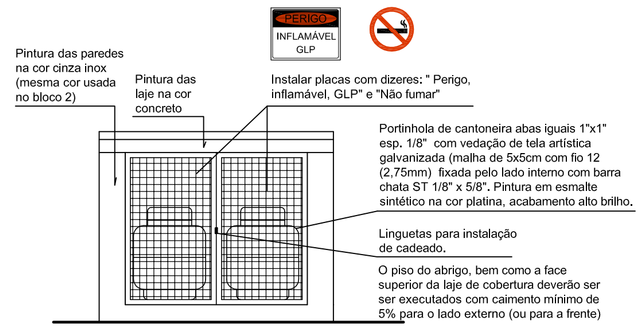

VISTA FRONTAL
Esc.: 1/25

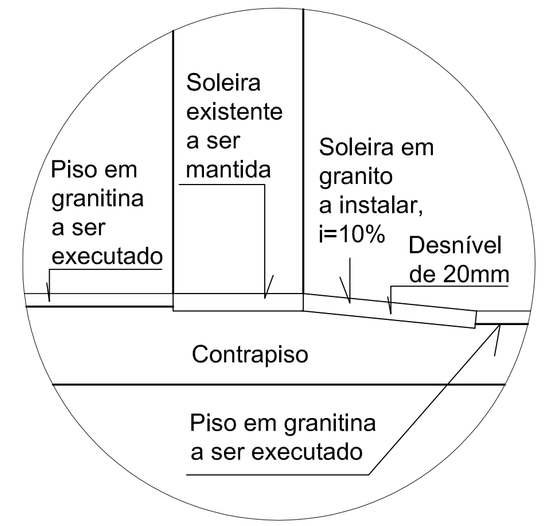

DETALHE 01
Esc.: 1/5

ESPECIFICAÇÕES GERAIS	
PISO	
	1 – PISO EM CONCRETO – ACABAMENTO SUPERFICIAL VASSOURADO COM PINTURA NA COR CONCRETO
	2 – PISO PODOTÁTIL DE ALERTA PARA ÁREA EXTERNA COR OCRE CLARO OU AMARELO, 25 X 25 X 1,5 CM
	3 – PISO PODOTÁTIL DIRECIONAL PARA ÁREA EXTERNA COR OCRE CLARO OU AMARELO, 25 X 25 X 1,5 CM
	4 – PISO PODOTÁTIL DIRECIONAL EM PVC, 25 X 25 CM, E=5MM, COR AMARELO
	5 – PISO PODOTÁTIL DE ALERTA EM PVC, 25 X 25 CM, E=5MM, COR AMARELO
	6 – PORCELANATO ESMALTADO, RETIFICADO, ACABAMENTO ACETINADO, DIMENSÕES DE 60 X 60 CM, PEI 3, MARCA BIANCO GRES OU EQUIVALENTE, LINHA CEMENTO GRIGIO DE CERÂMICA, ARGAMASSA COLANTE E EXECUÇÃO DE APCONAMENTO
	7 – PISO EM GRANITINA COM 20MM DE ESPESSURA, COR CINZA NATURAL, JUNTAS PLÁSTICAS A CADA 1,00M E TABEIRA DE 20 CM E RODAPÉ DE 8 CM NA COR PRETA, APÓS RETIRADA.
	8 – PISO EM LADRILHO HIDRÁULICO A SER SUBSTITUÍDO E CORRIGIDO (BORDAS QUEBRADAS) NAS CALÇADAS DE PROTEÇÃO
	9 – PISO EXISTENTE A SER MANTIDO
	10 – PISO EM GRANITO LEVIGADO, PLACAS DE 55 X 55 CM, CINZA ANDORINHA (VER DETALHES PR. 06/10)
	11 – PISO EM CONCRETO PRÉ-MOLDADO, DIMENSÕES DE 40X40 CM, ESPESSURA DE 3 CM, MARCA GOMPTE OU EQUIVALENTE, LINHA TERRATZO ANTIDERRAPANTE, MODELO TACO RÚSTICO, NA COR NATURAL
PAREDE	
	1 – PINTURA ACRÍLICA SUVINIL OU SIMILAR, ACABAMENTO ACETINADO, NA COR BRANCO GELO SOBRE MASSA ACRÍLICA APÓS RECUPERAÇÃO DE PONTOS DE INFILTRAÇÃO
	2 – TEXTURA ACRÍLICA – CORES CONFORME QUADRO DE ESPECIFICAÇÃO DE FACHADAS
	3 – REVESTIMENTO EXISTENTE A SER MANTIDO
TETO	
	1 – FORRO DE GESSO EM PLACAS COM PINTURA PVA COR BRANCO NEVE SOBRE MASSA CORRIDA
	2 – PINTURA LÁTEX PVA NA COR BRANCO NEVE, SOBRE MASSA CORRIDA E LAJE REBOCADA
	3 – TELHADO APARENTE – LAVAR TREILIÇAS DA ESTRUTURA METÁLICA COM ÁGUA E SABÃO, REPARAR PONTOS DE FERRUGEM E EXECUTAR PINTURA
	4 – TELHADO APARENTE EXISTENTE A SER MANTIDO

QUADRO DE ESQUADRIAS

PORTAS

ESQUADRIA	L(m)	H(m)	Bandeirola (m)	Quant. (un)	Ambiente	Especificações
P1	1.30	2.75	0.65	02	Acesso área administrativa	Painel de vidro temperado 10 mm contendo uma porta de abrir, boneca, bandeirola e painel fixo, com faixas em fita adesiva na cor azul, conforme detalhes de esquadrias.
P2	0,90	2,75	0.65	02	Acesso áreas de apoio e urnas	Porta de abrir metálica, com requadro em perfil industrial e vedação em chapa frisada, acabamento em esmalte sintético, sobre fundo antiferrugem, na cor platina
P3	0,80	2,10	0.52	04	Copa, serviço e acesso à sanit.	Porta de abrir metálica, com bandeirola, em perfil industrial, seção de 30 x 90mm, vedação em chapa tipo lambril, frisos de 1x1x1 cm a cada 10 cm, com pintura em esmalte sintético na cor platina. Bandeirola com perfis de 30 x 90cm e 30x 30cm
P4	0,80	2,10	0.65	02	Sanitários feminino e masculino (uso público)	Porta de abrir em madeira, lisa, acabamento cunjaná, semi-oco, encabeçado, e=35 mm, portal em angelim pedra e alizar em jatobá 7 cm, com aplicação de selador em todos os itens, instalada chapa de alumínio e barra de apoio.
P5	0,80	2,10	-	01	Atendimento/ Sala cartório	Porta de abrir em vidro temperado, vidro incolor de 10mm, com película tipo jateado.
P6	0,80	2,10	0.52	02	Lavabo juiz e depósito de urnas	Porta de abrir existente, com bandeirola, a receber nova pintura em esmalte sintético na cor platina, acabamento brilhante, com troca de alizares de 7 cm que também deverão ser fixados, emassados e pintados com esmalte da mesma cor.
P7	0,80	2,10	-	07	Sala cartório/ juiz/audiências	Porta de abrir, 1 folha – padrão divisória BP PLUS, acabamento em laminado melamínico, maçaneta tipo alavanca
P8	1,60	2,10	-	01	Depósito de urnas	Porta de abrir, 2 folhas – padrão divisória BP PLUS, acabamento em laminado melamínico, maçaneta tipo alavanca
P9	1,20	2,10	-	01	Central de equipamentos	Porta de abrir metálica existente, 2 folhas , a ser removida e reinstalada conforme projeto e receber pintura em esmalte sintético na cor platina, acabamento brilhante
PS1	0,60	1,65	-	06	Sanitários servidores e serviço	Porta de abrir em alumínio anodizado, cor natural, vedação em veneziana.
PS1A	0,62	1,65	-	01	Serviço	Porta de abrir em alumínio anodizado, cor natural, vedação em veneziana.
PS2	0,78	1,65	-	02	Sanitários de uso público	Porta de abrir em alumínio anodizado, cor natural, vedação em veneziana.

JANELAS

ESQUADRIA	L(m)	H(m)	Peitoril (m)	Quant. (un)	Ambiente	Especificações
J1	1,60	1,20		01	Copa	Janela existente, tipo guilhotina, a ser mantida com substituição de vidro nas «2»as inferiores por painel de acrílico cristal, 8mm, vedada com a borracha, EPDM. Travas de sustentação da parte móvel deverão ser substituídas.

GRADES

ESQUADRIA	L(m)	H(m)	Peitoril (m)	Quant. (un)	Ambiente	Especificações
G1	2,93	2,75	–	02	Atendimento/espera	Grade metálica com requadro em conteneire de abas iguais, vedação em malha de ferro chato, com pintura na cor platina.
G2	1,65	2,40	–	02	Atendimento/espera	Grade metálica com requadro em conteneire de abas iguais, vedação em malha de ferro chato, com pintura na cor platina.
G3	0,90	2,40	–	02	Atendimento/espera	Grade metálica com requadro em conteneire de abas iguais, vedação em malha de ferro chato, com pintura na cor platina.
G4	1,56	2,40	–	02	Atendimento/espera	Grade metálica com requadro em conteneire de abas iguais, vedação em malha de ferro chato, com pintura na cor platina.
GJ1	3,93	1,70		04	Salas dos cartórios	Grade metálica com requadro em conteneire de abas iguais, vedação em malha de ferro chato, com pintura na cor platina.
GJ1A	3,93	2,50		01	Depósito	Grade metálica com requadro em conteneire de abas iguais, vedação em malha de ferro chato, com pintura na cor platina.
GJ2	2,50	1,70		04	Salas Administrativas	Grade metálica com requadro em conteneire de abas iguais, vedação em malha de ferro chato, com pintura na cor platina.
GJ5	0,80	0,40		02	Sanitários	Grade metálica com requadro em conteneire de abas iguais, vedação em malha de ferro chato, com pintura na cor platina.
GJ6	0,40	0,40		02	Sanitários	Grade metálica com requadro em conteneire de abas iguais, vedação em malha de ferro chato, com pintura na cor platina.

OBSERVAÇÕES:
1– Sob janelas, painéis e portas voltados para área externa deverão ser instalados, respectivamente, peitoris e soleiras com leve inclinação para o exterior. As medidas deverão ser conferidas no local.
2– As medidas dos vãos para fornecimento das esquadrias (novas e a substituir) e grades deverão ser conferidas no local da obra antes da encomenda e instalação.

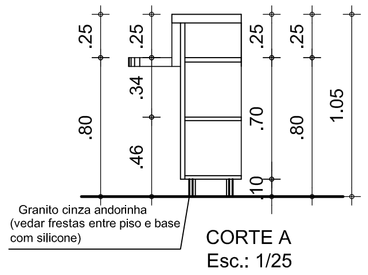

CORTE A
Esc.: 1/25

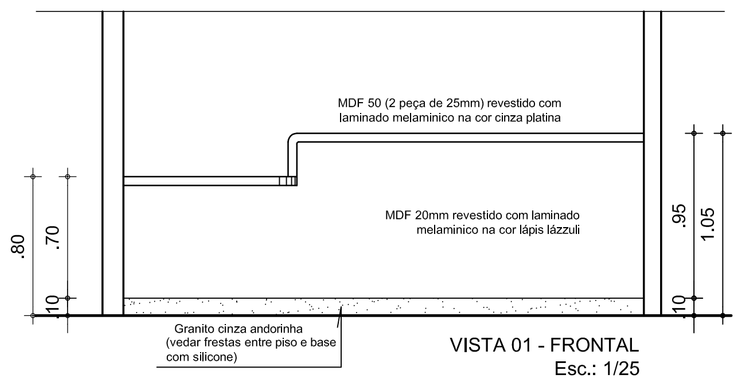

VISTA 01 - FRONTAL
Esc.: 1/25

(BALCÃO NÃO FAZ PARTE DO ESCOPO DO CONTRATO)

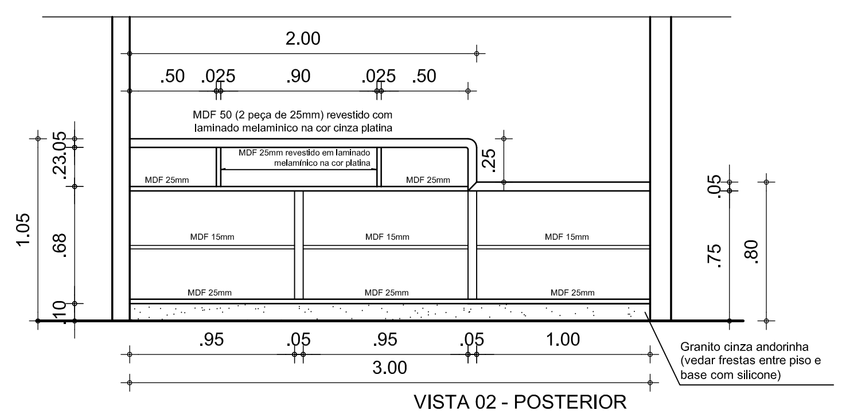

VISTA 02 - POSTERIOR
Esc.: 1/25

PENAS	
preto e branco	
cal	00
cinza	01
green	4
cyan	45
blue	2
magenta	5
sabia	18
cor 8	6
cor 9	15
Tons de cinza	35
Penas coloridas	
cor 22	25
cor 43	25
cor 56	25
cor 115	25
cor 252	25

Aprovação:

PODER JUDICIÁRIO DA UNIÃO
TRE-GO
REFORMA DE CARTÓRIOS ELEITORAIS
ARQUITETURA
CARTÓRIO ELEITORAL DE JATAÍ
Endereço: Rua do Hipódromo esquina com Rua Elionor França
nº 590, Condomínio Barcelona, Jataí - Goiás
JATAÍ

TRE
Assinado eletronicamente conforme Lei 11.419/2006
Em: 20/06/2019 13:08:10
Por: CAROLINE PONGITORI SOARES DE ANDRADE

Área total do terreno: 2940,79m²
Área construída: 806,05 m²

Proprietário: UNIÃO

Autor do Projeto: ARQ. CAROLINE PONGITORI SOARES DE ANDRADE
CAU nº.: A35442-2

Conteúdo:
PLANTA BAIXA - LAYOUT FINAL

Prancha: 06/11

Escala: Indicada | Data: JUNHO/2019 | Desenhista: | Revisão: rev00

ARQ