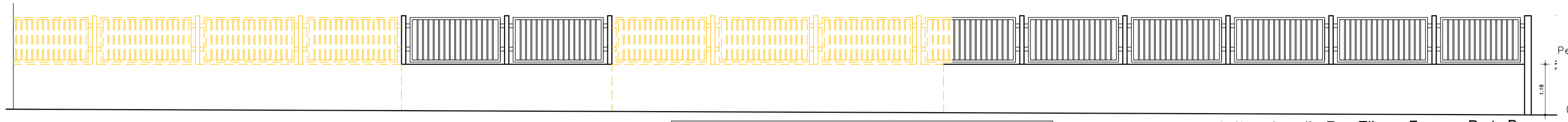

ATENÇÃO: As medidas dos vãos deverão ser conferidas e ajustadas no local de instalação,para conferência de possíveis divergências, antes de sua fabricação

Vista gradil 02 - Painéis a demolir- Rua Elionor França - Parte B

Escala 1:50

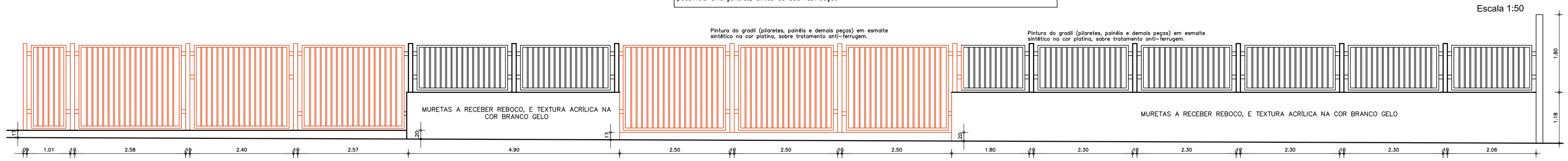

Vista gradil 02 - Painéis a construir- Rua Elionor França - Parte B

Escala 1:50

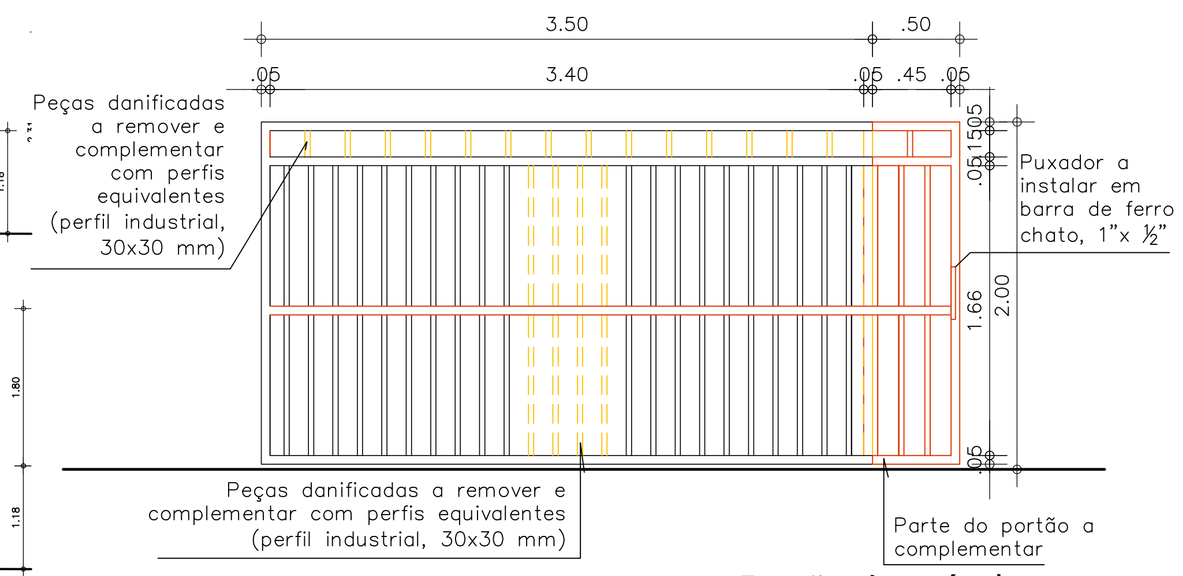

Vista - Portão de veículos
Demolir /construir

Escala 1:25

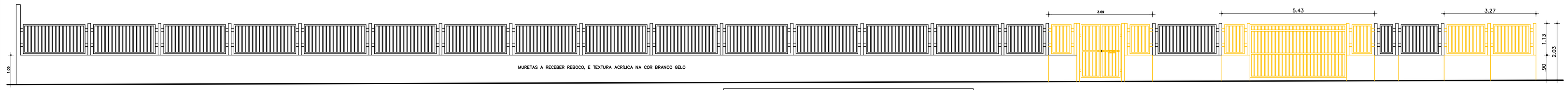

ATENÇÃO: As medidas dos vãos deverão ser conferidas e ajustadas no local de instalação,para conferência de possíveis divergências, antes de sua fabricação

Vista gradil - Painéis a demolir- Rua do Hipódromo

Escala 1:75

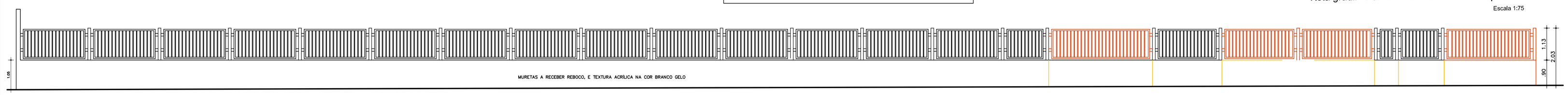

ATENÇÃO: As medidas dos vãos deverão ser conferidas e ajustadas no local de instalação,para conferência de possíveis divergências, antes de sua fabricação

Vista gradil - Painéis a construir- Rua Hipódromo

Escala 1:75

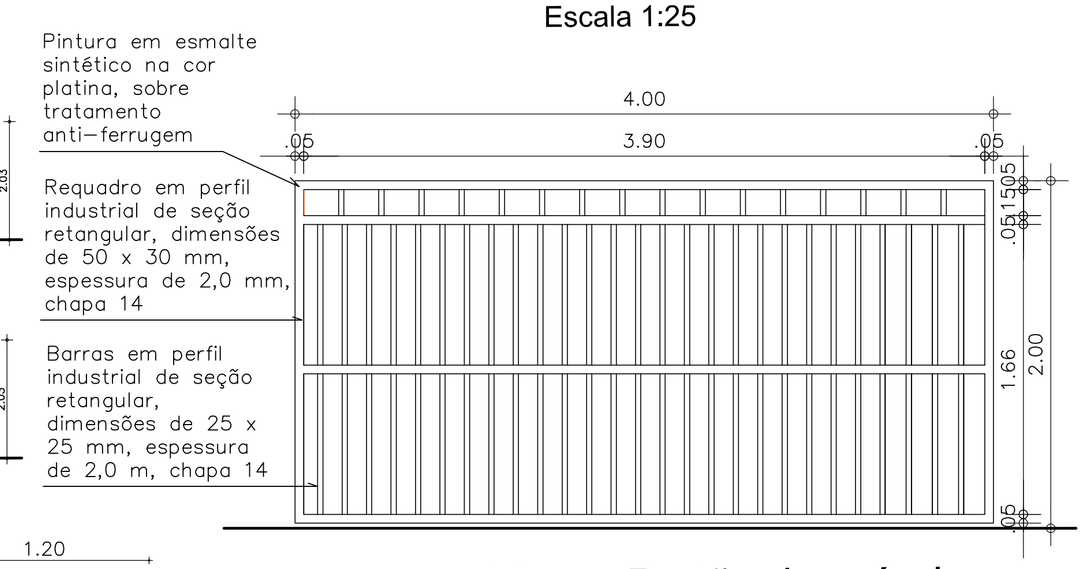

Vista - Portão de veículos

Escala 1:25

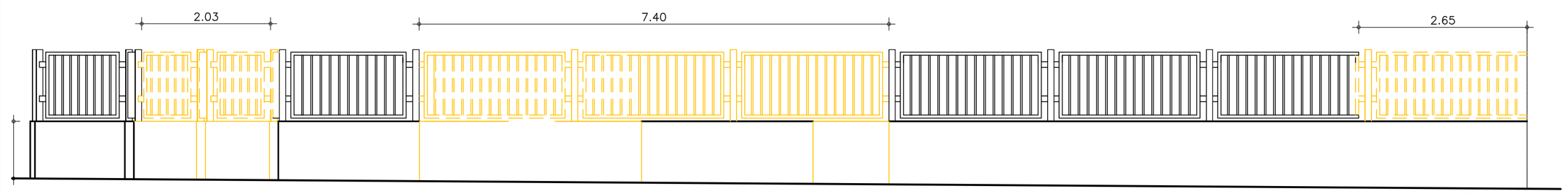

Vista gradil 01 - Painéis a demolir- Rua Elionor França - Parte A

Escala 1:50

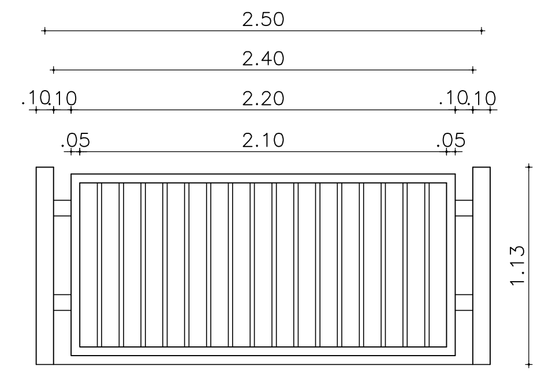

Vista - módulo gradil

Escala 1:25

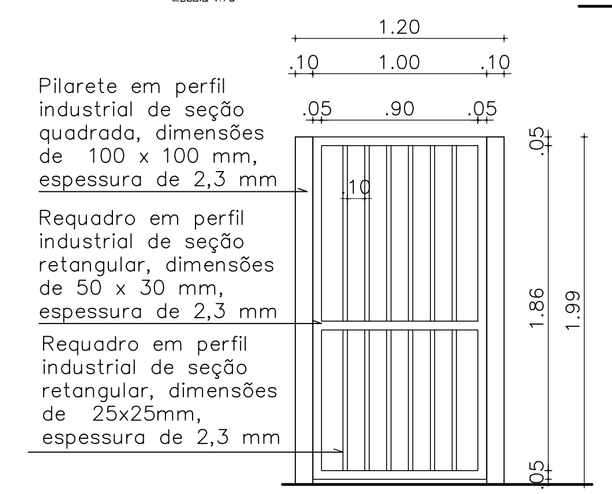

Vista - Portão de pedestres

Escala 1:25

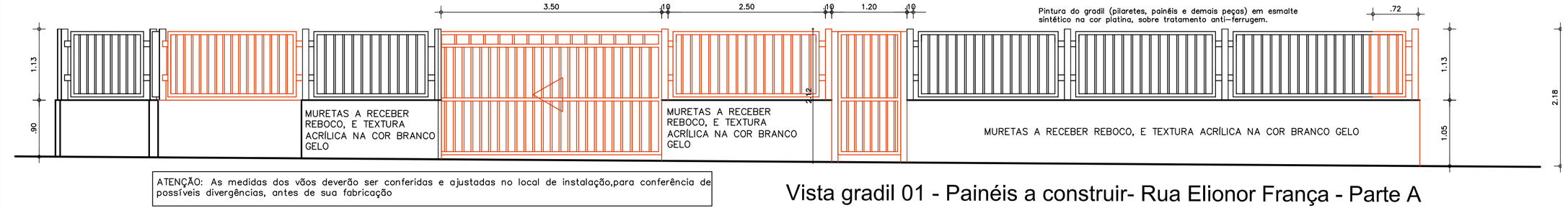

ATENÇÃO: As medidas dos vãos deverão ser conferidas e ajustadas no local de instalação,para conferência de possíveis divergências, antes de sua fabricação

Vista gradil 01 - Painéis a construir- Rua Elionor França - Parte A

Escala 1:50

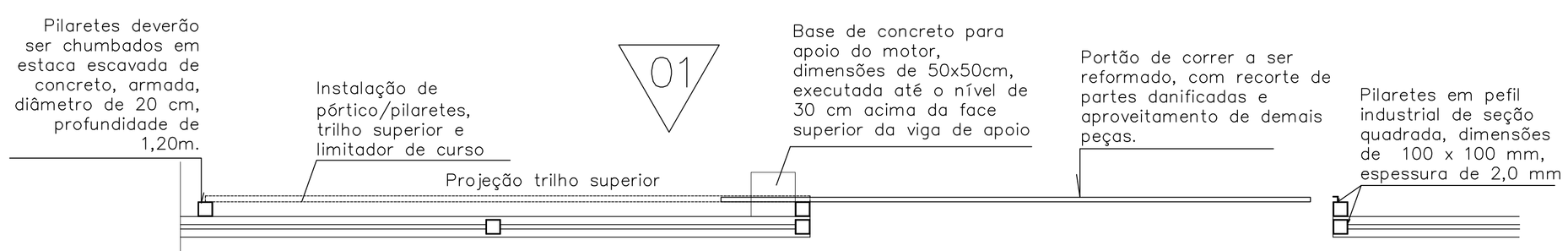

Planta baixa - Portão de veículos

Escala 1:25

Demolir

Construir

(A largura dos painéis deverá ser ajustada e conferida no local, antes da confecção dos mesmos)

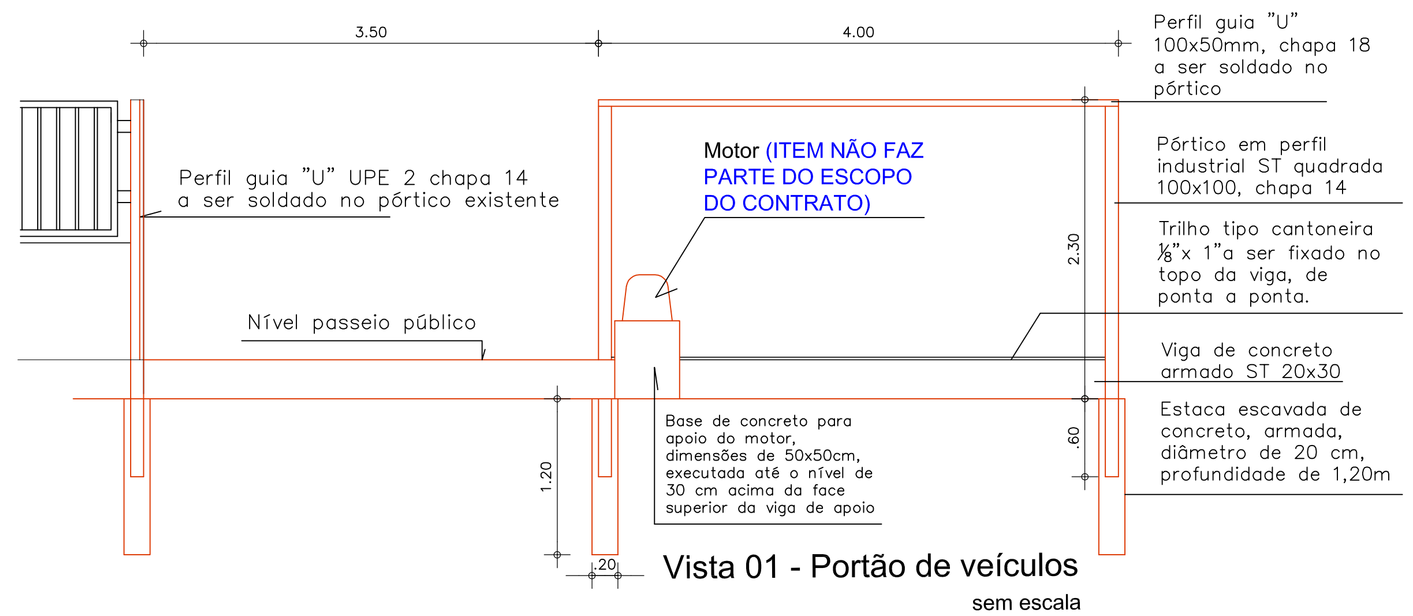

Vista 01 - Portão de veículos

sem escala

Aprovação:

PODER JUDICIÁRIO DA UNIÃO

TRE-GO

REFORMA DE CARTÓRIOS ELEITORAIS

ARQUITETURA

CARTÓRIO ELEITORAL DE JATAÍ
Endereço: Rua do Hipódromo esquina com Rua Elionor França nº 590, Condomínio Barcelona, Jataí - Goiás

JATAÍ

Área total do terreno: 2940,79m²
Área construída: 806,05 m²

Proprietário: UNIÃO

Autor do Projeto: ARQ. CAROLINE PONGITORI SOARES DE ANDRADE
CAU nº.: A35442-2

Conteúdo:
GRADIL - CONSTRUIR E DEMOLIR
DETALHES GRADES E PORTÕES

Prancha: 04/11

Escala: Indicada | Data: JUNHO/2019 | Desenhista: | Revisão: rev00

ARQ

Assinado eletronicamente conforme Lei 11.419/2006
Por: CAROLINE PONGITORI SOARES DE ANDRADE

TRE

CENS	
PTOS E SOCKS	
FIOS	25
FIOS	40
FIOS	4
VIGA	4
VIGA	4
Hagnetic	3
Hagnetic	3
FIOS	3
CIRC.	25
CIRC.	25
TOMADA	25
TOMADA ESPECIAL	
CIRC.	25
CIRC.	25
CIRC.	25
CIRC.	25